Разрез 1-1

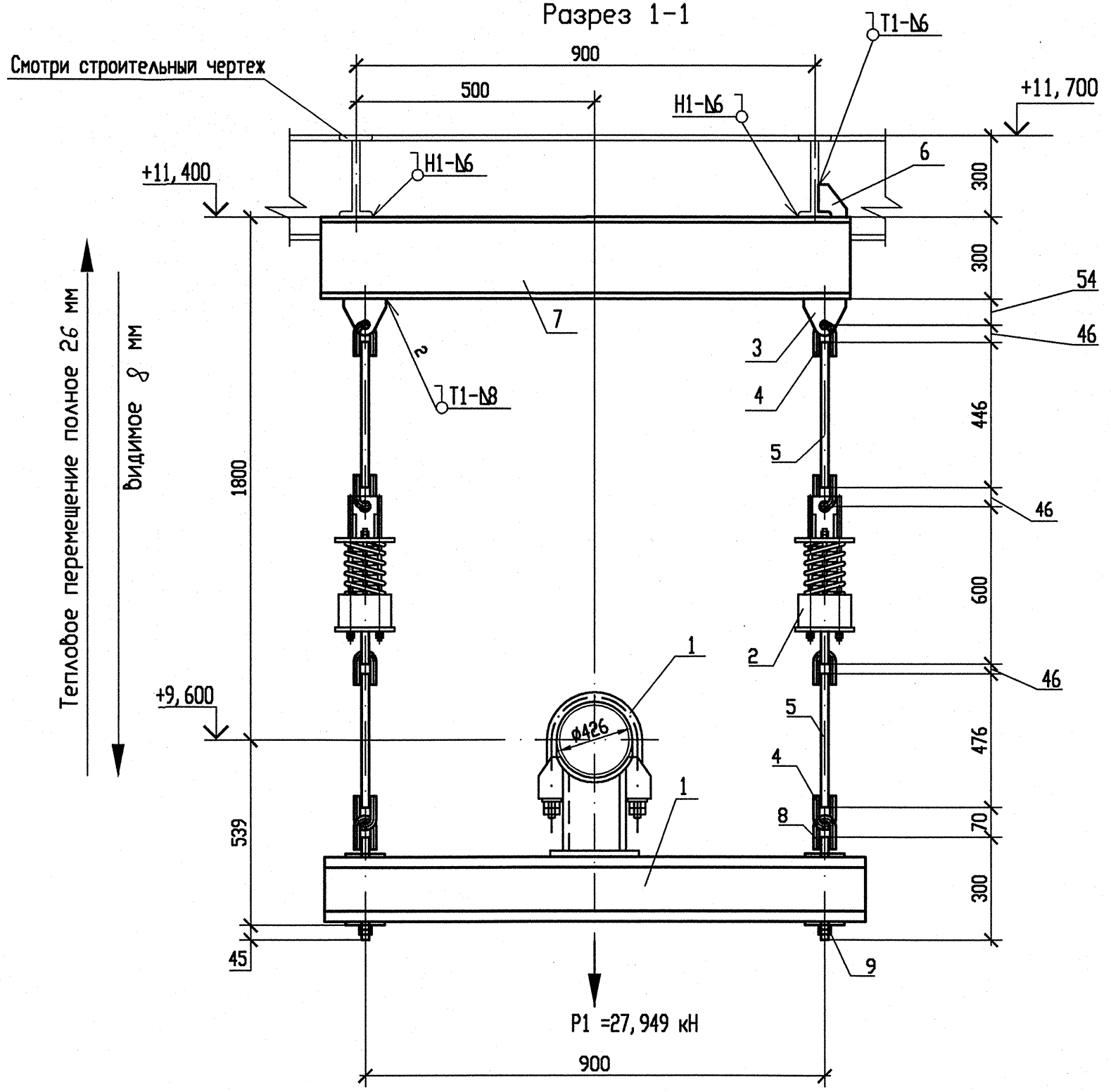

Схема расположения опоры

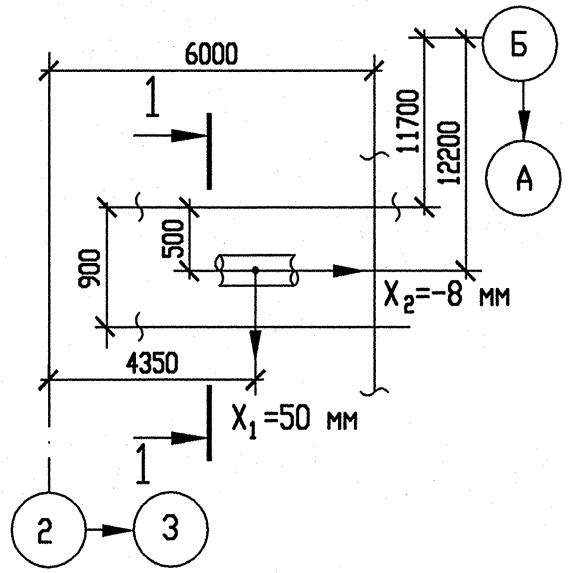

Деталь поз. 6

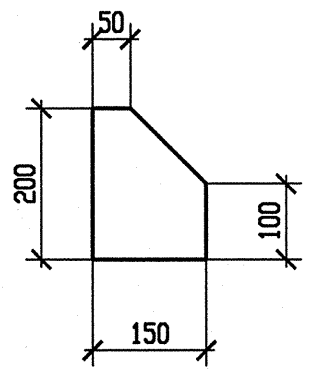

Спецификация деталей

Поз.	Обозначение	Наименование	Кол.	Материал	Масса, кг ед.	Масса, кг общ.	Примечание
1	150СТ108.275.55-80	Блок хомутовый	1	Сборный	71,26	71,26	
2	200СТ108.275.58-80	Блок пружинный	2	Сборный	47,45	94,90	
3	030СТ108.367.37-80	Проушина	2	Ст3сп5-сб ГОСТ 14637-89	0,93	1,86	
4	050СТ108.643.01-80	Ушко	8	20 ГОСТ 1050-88	0,86	6,88	
5	ГОСТ 2590-2006	Круг В24 l=550	4	20 ГОСТ 1050-88	1,953	7,81	См. т. т. п. 5
6	По наст чертежу	Лист Б-ПН-10 200х150	1	Ст3сп5-сб ГОСТ 14637-89	2,355	2,355	
7	ГОСТ 8239-89	Двутавр 30 l=1200	1	Ст3сп5-сб ГОСТ 535-2005	43,8	43,8	
8	240СТ108.632.03-80	Тяга резьбовая с ушком	2	Сборный	2,15	4,3	
9	ГОСТ 5915-70	Гайка М24.5	4	35 ГОСТ 1050-88	0,123	0,492	
	ГОСТ 9467-75	Электроды		УОНИИ 13/45		-	
					Итого:	233,654	

Опоры	Характеристика пружины								
	табличные данные			при установке		в раб. состоянии		в хол. состоянии	
	Доп. раб. нагрузка Рмах, кН	Прогиб при Рмах λмах мм	Высота пружины в св. сост Но, мм	Высота пружины Нмонт, мм	Нагрузка на пружину Рмонт, кН	Высота пружины Нраб, мм	Нагрузка на пружину Рраб, кН	Высота пружины Нхол, мм	Нагрузка на пружину Рхол, кН
3RN22Y01	26,34	140	399	299	18,784	325	13,974	333	12,337

1 Привязку опоры смотри чертеж R3.RN21.3010.012.01.00.001.
2 Сварку производить по ГОСТ 5264-80.
3 Сварка тяги с ушком смотри ОСТ 108.632.03-80.
4 Отметка трубопровода подлежит уточнению в соответствии с уклоном трубопровода.
5 Деталь поз. 5 обрезать на монтаже до размеров, указанных на чертеже, с уточнением по месту.
6 P_1 – нагрузка, равная весу трубы с водой и изоляцией.
7 Изготовить один комплект.

АРХИВНЫЙ ЭКЗЕМПЛЯР

Изм	N уч.	Лист	N докум	Подп.	Дата
1	-	Зам.	538-12	-	-
Инженер Зк.		Терентьева			28.09
Пров. инж. Зк.		Огнева			28.09
Пров. вед. инж.		Пантюшина			28.09
И. о. нач. гр.		Филатов			28.09
Н. контр.		Краснояров			28.09

Инв. N подл. R3.00262.1.0.12
Лист 68

R3.RN21.3012.012.01.00.017

Ростовская АЭС Блок 3

Главный корпус
Машинное отделение (ДО, ЗЗТУ)
Конденсатопроводы из ПВД-6 в деаэратор

Стадия	Лист	Листов
Р	1	1

Подвеска пружинная
3RN22Y01

ОАО "НИАЭП" 2012

Взам. инв. N	Подп. и дата	Инв. N подл.
	28.09.12	R3.00262.1.0.12